Planimetria generale - Stralcio vasca di sollevamento

Scala 1 : 300

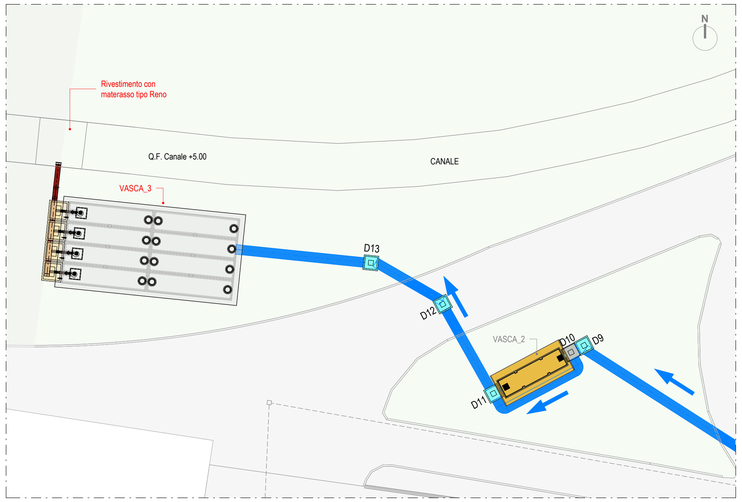

Valvola a clapet in acciaio

Vista 3D

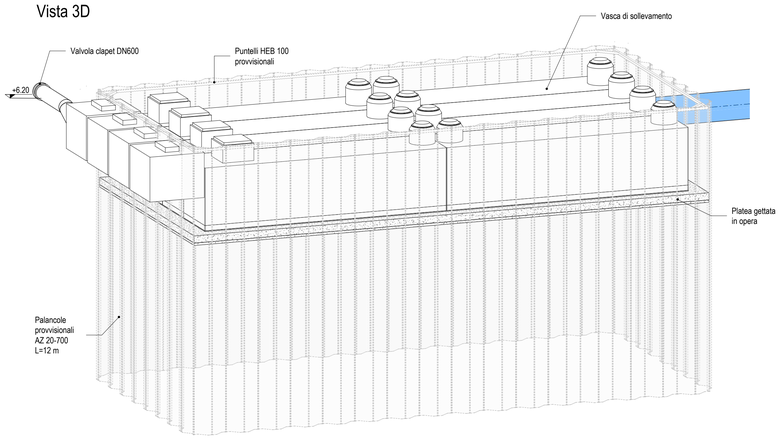

TABELLA FERRI FONDAZIONE VASCA	ELEMENTO	POSIZIONE	DIAMETRO	PASSO	DISP. SU	LM	LTOT	PESO	PESO TOT
	-	-	mm	cm	cm	m	m	kg/m	kg
	Platea	Rete es sup	10	20	6.17kg/m2	-	-	-	1680
	Platea	Rete es inf.	10	20	6.17kg/m2	-	-	-	1680
	Platea	Forchette	10	20	2200	1,20	132	0,617	81
	Platea	Forchette	10	20	4440	1,20	266	0,617	164
	Platea	Distanz.	10	75	1050	1,46	613	0,617	378

PRESCRIZIONI SECONDO UNI 11104:2016	
Classe di esposizione	XC4
Classe di resistenza	C32/40
Max rapp.A/C	0.50
Min contenuto cemento (kg/mc)	340
Copriferro nominale (mm)	40

Cameretta Valvole - scala 1:20

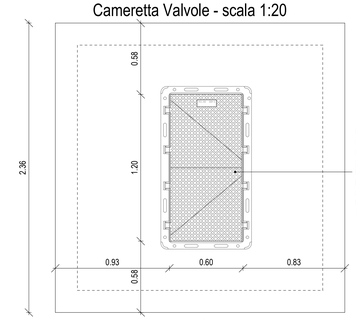

Chiusino per accesso alla cameretta valvole con coperchi triangolari in ghisa sferoidale secondo ISO 1083 grado 500-7 e EN 1563, conformi alla classe D400 della norma UNI-EN 124; luce netta: 120x60 cm

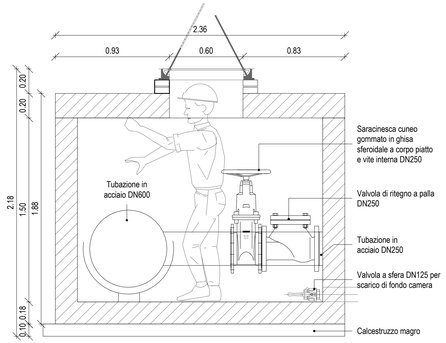

Pianta

Scala 1 : 100

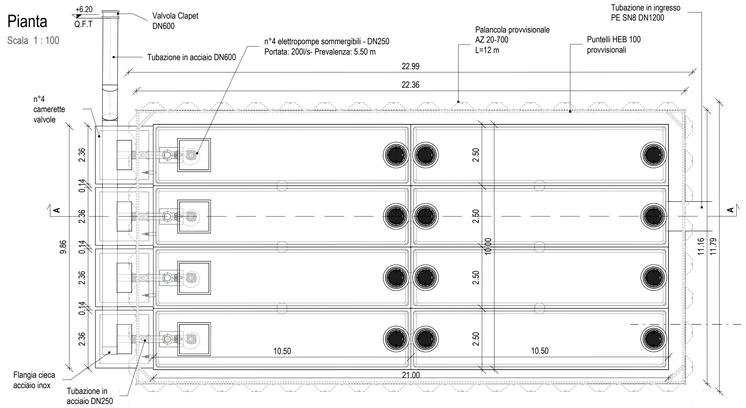

Sezione A-A

Scala 1 : 100

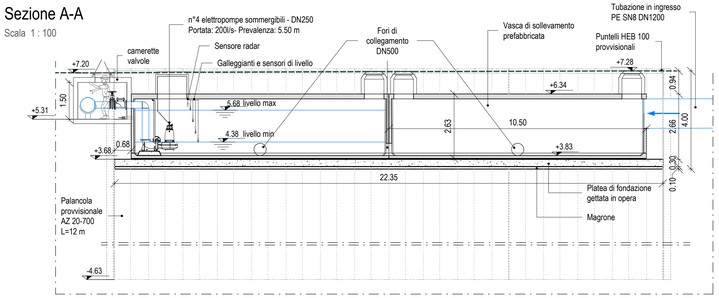

Pianta platea di fondazione vasca di sollevamento

Scala 1 : 50

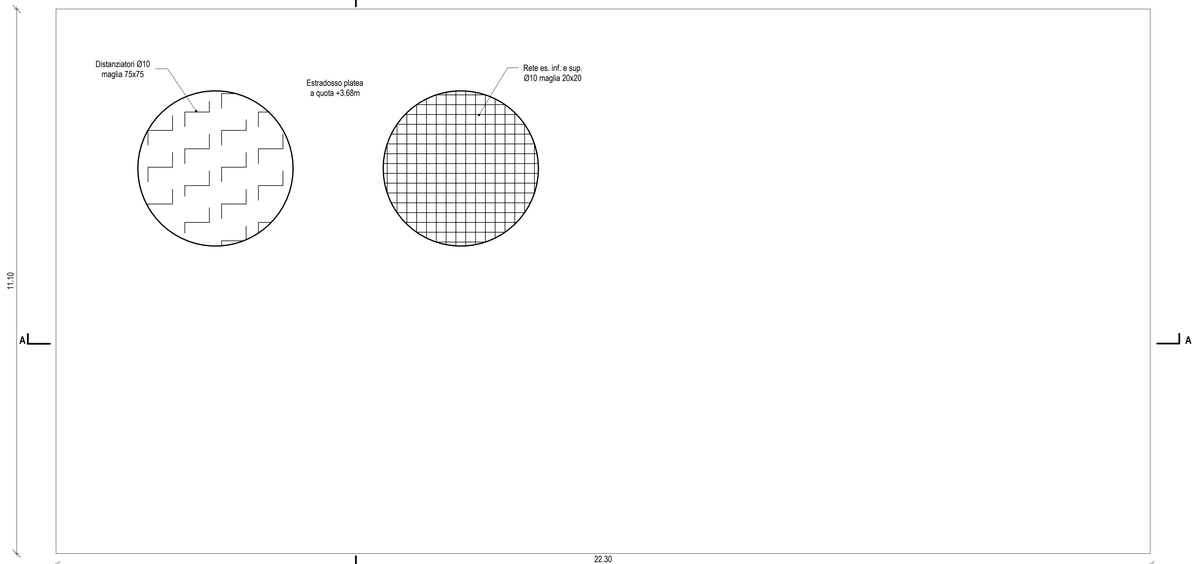

Sezione A-A Scala 1 : 20

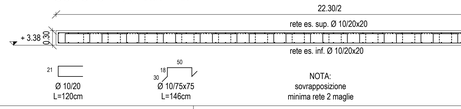

Sezione B-B Scala 1 : 20

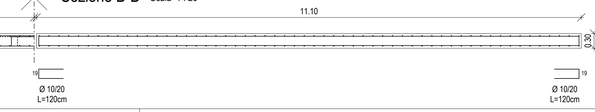

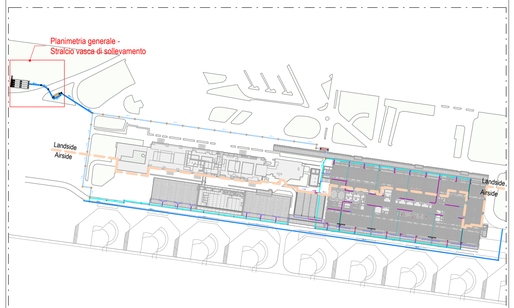

KEYPLAN

NOTE GENERALI

Prevedere tappi di ispezione al piede della colonna di scarico e ad ogni variazione di percorso.

È fatto obbligo dell'impresa che siano verificate e tracciate sul posto con i responsabili della Società di Gestione o/e Enti Fornitori dei sottoservizi alla presenza della D.L. l'esatta posizione delle reti tecnologiche esistenti e di quelle di progetto.

Ente Nazionale per l'Aviazione Civile

AEROPORTO CIVILE DI LAMEZIA TERME (CZ)

LOTTO L1 - Sviluppo aerostazione passeggeri
CUP: H84G22000030009
LOTTO L2 - Interventi per la security e la digitalizzazione
CUP: H86I22000390002
LOTTO L6 - Potenziamento delle reti di sottoservizi e impianti tecnologici
CUP: H84G22000060009

PROGETTO ESECUTIVO

LOTTO L6

RACCOLTA ACQUE METEORICHE
Reti idrauliche - Vasca di sollevamento - Armatura

GRUPPO DI PROGETTAZIONE
Raggruppamento Temporaneo di Professionisti

Direttore Tecnico e Responsabile integrazione prestazioni specialistiche: ing. Filippo Busola
Geologia: dott. Emanuele Fresia
Progettazione idraulica: ing. Alessandro Cacciatori
Project Manager: ing. Emanuela Perrina
CSP: arch. Elisabeth Foroni

Direttore Tecnico: ing. Giambattista Parietti
Progettazione Specialistica Impianti:
ing. Marco Bergami
P.I. Daniele Togni
ing. Enrico Facchinetti

AERTEC
Direttore tecnico: ing. Aeronautico Carlos Berenguer López
Responsabile sistemi di trasporto:
ing. Pedro Tena Calderón

VALLE 3.0
Direttore tecnico: arch. Emanuela Valle
Progettazione architettonica:
arch. Maria Camilla Valle
arch. Leonardo Giovannozzi

incide
Direttore tecnico e progettazione strutturale:
ing. Gianluca Vallerini
Coordinatore progettazione strutture
ing. Matteo Pagnozzi

CODICE ELABORATO								REVISIONE		
Fase	Lotto	Ambito	Disciplina	Tipo	Numero	Rev	Scala	Id.	Data	Descrizione
E	L6	00	IDR	DI	05	A	Varie	A	FEBBRAIO 2025	EMISSIONE
NOME FILE:	AI015P-E-L6-00-IDR-DI-05-A.dwg							REDAZIONE:		D. Foderà Technital S.p.A.

Visto del Committente: **Società Aeroportuale Calabrese S.p.A.**

INTERVENTO FACENTE PARTE DEL	IL RESPONSABILE DEL PROCEDIMENTO:	IL POST HOLDER DI AREA:
Contratto Istituzionale di Sviluppo "CIS VOLARE"	ing. Ferdinando Saracco	OPERATIONAL SERVICES MANAGER: Emilio Parrilla PASSENGER EXPERIENCE MANAGER: Sabrina Mileto PH PROGETTAZIONE: Ferdinando Saracco

Approvazione **ENAC:**